BRUKSANVISNING OG SIKKERHETSRÅD

mobiSTEEL

av stål

med tanktilbehør



PRESSOL

88 860 946 A405 N

Pressol Schmiergeräte GmbH

Denne dokumentasjonen er utelukkende beregnet for operatøren og operatørens personale.

Innholdet i denne dokumentasjonen (tekster, figurer, tegninger, grafikker, planer etc.) må ikke mangfoldiggjøres eller spres, helt eller delvis, uten vår skriftlige tillatelse eller utnyttes uberettiget til konkurranseformål. Det må heller ikke utleveres til eller tilgjengeliggjøres for tredjemann.

PRESSOL Schmiergeräte GmbH
Parkstraße 7
93167 Falkenstein | Tyskland
Tel. +49 9462 17-0
Fax +49 9462 17-208
info@pressol.com
www.pressol.com

Oversettelse av bruksanvisningen

Utgivelsesdato: 08/2025

Med forbehold om design- og produktendringer som følge av at produktet forbedres.

Innholdsfortegnelse

1. Innledning 3
1.1. Forord 3
1.2. Personalets forpliktelser 3
1.3. Symbolene i denne manualen 3
1.3.1. Oppbygging av advarslene 3
1.3.2. Faresymboler 4
1.3.3. Generelle symboler 4
2. Sikkerhetsanvisninger 4
2.1. Autorisert personale 5
2.2. Forskriftsmessig bruk 5
2.3. Sannsynlig forutsigbar feilbruk 5
2.4. Råd angående vedlikehold, rengjøring og reparasjoner 6
2.5. Risko forbundet med omgang med diesel og fyrigsolje 6
3. Bruksområde 6
4. Transport og lagring 7
5. Utstyr til transportkjøretøyene 8
6. Instruksjoner for sjåførene 8
7. Nødvendige transportdokumenter 8
8. Tekniske data 9
8.1. Utstyr 12
9. Drift 16
10. Innebygde komponenter 18
11. Garanti 18
12. Vedlikehold 18
13. Kontroller 19
14. Reparasjon/Service 20
15. Avhending 20
16. Kontroll - og driftsrapporter 20
17. Skade- og reparasjonsrapporter 21
18. Sprengtegning av mobiSTEEL 22
19. ADR-kompetansebevis 24
20. EF-samsvarserklæring mobiSTEEL 1000 l 27
20.1. EF-samsvarserklæring mobiSTEEL 2000 l 28
20.2. EF-samsvarserklæring mobiSTEEL 3000 l 29

1. Innledning

1.1. Forord

Vennligst les denne bruksanvisningen nøye, og ta spesielt hensyn til sikkerhetshenvisningene!

Ved spørsmål angående produktet står våre medarbeidere gjerne til din disposisjon.

Vennlig hilsen, Pressol Schmiergeräte GmbH

1.2. Personalets forpliktelser

Alle personer som skal jobbe på mobiSTEEL er, før arbeidet starter, forpliktet til å:
- overholde grunnleggende forskrifter om arbeidssikkerhet og forebygging av ulykker.
- lese sikkerhetsrådene og advarslene i denne bruksanvisningen og å handle i samsvar med disse.
- alltid følge relevante ADR-forskrifter.



RÅD

- Hvis det oppstår direkte fare for offentligheten, må personellet umiddelbart varsle nødetatene og gi dem nødvendig informasjon.
- Personellforpliktelsene finnes i ADR-forskriften.

For alles sikkerhet ta hensyn til følgende anvisninger:

- Unngå alle risikable arbeidsmåter!
- Ta hensyn til alle fare- og advarselsanvisninger i denne bruksanvisningen!
- I tillegg til denne dokumentasjonen må du overholde allmenngyldige, juridiske og øvrige bindende
- reguleringer om sikkerhet ved arbeid og forebygging av ulykker!
- Bruk verneklær egnet for arbeidet som skal utføres!
- Utfør kun arbeider som du er tilstrekkelig utdannet og opplært til!
- For å kunne garantere funksjonssikkerheten og garantiansvaret må det kun brukes originale reservedeler, verktøy og hjelpemidler fra produsenten.

1.3. Symbolene i denne manualen

1.3.1. Oppbygging av advarslene

Advarselene er bygd opp på følgende måte:



SIGNALORD

Farens type og årsak
– Konsekvenser ved overtredelse av advarslene
– Tiltak for å unngå denne faren

Avhengig av farenivået brukes forskjellige signalord:

Signalord	Farenivå	Konsekvenser ved overtredelse
FARE	Overhengende fare	Død eller alvorlig personskadde
ADVARSEL	Mulig fare	Død eller alvorlig personskadde
FORSIKTIG	Muligens en farlig situasjon	Mindre legemsbeskadigelser
OBS	Muligens en farlig situasjon	Materielle skader



RÅD

Kjent tilleggsinformasjon eller tips som gjør arbeidet enklere

1.3.2. Faresymboler

Symbol	Betydning
	Allmenne faresymboler. Faretypen blir spesifisert i advarsler som er merket på følgende måte.
	Dette symbolet advarer om farlig elektrisk spenning
	Dette symbolet advarer om eksplosjonsfarlig atmosfære
	Dette symbolet advarer mot fare for å gli eller falle

1.3.3. Generelle symboler

Symbol	Betydning
■	Et lite svart kvadrat symboliserer beskrivelsen av aktiviterer som du skal utføre
–	Streken symboliserer en oppramsing
⇨	Pilen indikerer kryssreferanser. Hvis det er nødvendig med krysshenvisninger til andre kapitler i teksten, er skrivemåten forkortet for å gjøre det mer oversiktlig. Eksempel: ⇨ Kapittel 2 Sikkerhetsråd. Det betyr: Se kapittel 2 Sikkerhetsråd.

2. Sikkerhetsanvisninger

Ved feilaktig håndtering av mobiSTEEL kan forskjellige farer oppstå, dette gjelder både installasjon og igangsettelse samt daglig bruk.



ADVARSEL

Skaderisiko og materiell skade på grunn av ikke forskriftsmessig håndtering

- Bruksanvisningen må være tilgjengelig for betjeningspersonalet på anlegget.
- Opplæring av personellet i sikker håndtering av systemet for å forhindre feil bruk.
- Ta hensyn til landsspesifikke sikkerhetstiltak og forskrifter om forebygging av ulykker.

2.1. Autorisert personale

Kun kvalifisert og autorisert personale må utføre arbeider på og benytte mobiSTEEL.

Kvalifisert personale er personer som i kraft av sin utdannelse, erfaring og opplæring samt sin kjennskap til aktuelle standarder, kan bedømme oppgavene de har fått og forstå mulige farer.

Alle personer som har å gjøre med montering, drift, service og vedlikehold, må ha lest og forstått denne bruksanvisningen.

2.2. Forskriftsmessig bruk

MobiSTEEL er en mobil tank med et nominelt volum på 910 l / 1820 l / 2820 l og brukes utelukkende til levering og påfyllig av fyringsolje og diesel. Drivstofftanken oppfyller kravene i den europeiske avtalen om veitransport av farlig gods fra 01/01/2005 (ADR 2005).



FARE

Risko for skade på person og materiell

- Ingen andre væsker enn diesel og fyringsolje kan lagres i dette produktet.

Bruk kun originaldeler for reparasjoner, ellers utløper garantien.

Operatøren er ansvarlig for skader som oppstår ved bruk som ikke er i henhold til bestemmelsene.

2.3. Sannsynlig forutsigbar feilbruk

All annen bruk (andre midler, bruk av makt) eller brukers egne modifikasjoner (ombygginger, bruk av uorginale deler) kan være farlig og anses som ikke forskriftsmessig.Operatøren er ansvarlig for skader som oppstår ved bruk som ikke er i henhold til bestemmelsene.

Bruk i eksplosjonsfarlige omgivelser er forbudt.

Bruk i næringsmiddelindustrien er forbudt.



FARE

Risko for skade på person og materiell grunnet eksplosive damper

- Transporter aldri eksplosive væsker slik som for eksempel bensin eller andre stoffer med tilsvarende flammepunkt, eller fettholdige væsker.



ADVARSEL

Manipulering av verneutstyr av personellet

- Å sette sikkerhetsmekanismene ut av drift eller på annet vis omgå disse er ulovlig, og kan føre til alt fra alvorlige skader til dødsfall.
- Det er ikke tillatt å gjøre forandringer på systemet.



ADVARSEL

Feil bruk av systemet av ufaglært personell

- Før du får lov til å bruke systemet må du få opplæring i sikker bruk av det.

2.4. Råd angående vedlikehold, rengjøring og reparasjoner

ADVARSEL

Fare for skader på person og materiell grunnet feil vedlikehold og reparasjoner

- Slå umiddelbart av dieselpumpen hvis det oppstår uvanlige lyder (⇨ fig. 8.-3 / 8.-4; art. 17). Finn umiddelbart årsaken og eliminer denne for å forhindre følgeskader.
- For alle typer arbeid må pumpebryteren settes i O-stilling.
- Vedlikeholdsarbeid kan bare utføres av kvalifiserte fagpersonell.
- Følg sikkerhetsrådene for dieseldrivstoff og fyringsolje.

2.5. Risko forbundet med omgang med diesel og fyrigsolje

Dieseldrivstoff og fyringsolje er brennbare væsker, noe som må tas med i vurderingen ved oppbevaring. Feil bruk kan sette mennesker og miljø i fare.

Må ikke slippes ut i kloakk eller grunnvann. Følg drikkevannsforskriften (WHG) og vann- og avløpsanlegglova (VawS).

FARE

Bruk av Diesel

- Damp og sprøytetåke kan danne eksplosvie blandinger med luft.
- Kan være dødelig hvis det svelges eller kommer i luftveiene.
- Røyking eller bruk av åpen ild må ikke forekomme når du håndterer drivstoff eller sveiser.
- Damp er tyngre enn luft og sprer seg langs gulvet.
- Beholderen må lagres lukket, på et godt ventilert, kjølig og tørt sted.
- Vær forsiktig med tomme beholdere, eksplosjonsfare hvis de antennes.

Bruk av fyringsolje

- Fyringsolje kan forårsake lungeskade ved svelging.

RÅD

- Følg sikkerhetsrådene for dieseldrivstoff og fyringsolje!

3. Bruksområde

MobiSTEEL er en mobil tank som egner seg for lagring, transport og tanking av fyringsolje og diesel.

MobiSTEEL-tanker kan også brukes som stasjonære tanker for lagring og tapping av diesel og fyringsolje. I slike tilfeller er eier ansvarlig for at gjeldende nasjonale retningslinjer for installasjon og bruk av produktet følges.

Lokale brann- og miljøverntiltak må hensyntas.

OBS

Lekkasje av mediet som skal pumpes

- Etter den første oppstarten, sjekk pumpen og tilkoblingene for lekkasjer.

4. Transport og lagring

Bensintanken skal transporteres med kjøretøy angitt i ADR-forskriften som er korrekt merket.

Lastområdet må være jevnt og uten skarpe kanter.



ADVARSEL

- Transporten kan kun skje når strømforsyningen er avslått, ventiler og dyser er lukket, slanger og ledninger er rullet inn, og dekslet er lukket.
- Den fylte tanken kan bare lastes og losses med gaffeltruck eller kran og korrekt monterte lastbærere.
- Systemet har festeanordninger for sjakler, kroker eller festepunkter etc. på egnede steder. Festepunktene skal plasseres / planlegges med tanke på tyngdepunktet og komponentene.
- Alt løfte- og transportarbeid kan bare utføres av utdannet fagpersonell. Bruk kun godkjent løfteutstyr for å løfte de enkelte komponentene.

- I transportkjøretøy som frakter farlig gods, er det ikke tilatt med andre passasjerer utover kjøretøyets betjening.
- Kjøretøyets betjening må være kjent med brannslokkingsprosedyrene.
- Tanken må være festet og sikret under transport. Under transport med lastebil må lastens sikres med stropper og bolter. Transport med gaffeltruck kan kun utføres av personell med gyldig truckførerbevis.
- Fest alle individulle komponenter på transportpaller. De individuelle komponentene må kun lastes fra stabilt underlag. Bruk egnet transportmiddel for interntransport. All annen transport må utføres av et spesialfirma.
- Tanken må ikke skades under lagring eller transport.
- Å skyve eller rulle tanken er forbudt.
- Det er forbudt å ta med lyskilder med åpen flamme inni kjøretøyet. Lyskildene må i tillegg ikke ha noen metalloverflater ettersom det kan generere gnister. Når det tankes er det forbudt å røyke både i kjøretøyet og kjøretøyets nærhet.
- Motoren må være slått av under lasting og lossing, med mindre motoren må gå for å drifte pumpene eller annet nødvendig laste- og losseutstyr, eller hvis forskriftene i landet der kjøretøyet befinner seg tillater det.
- Føreren av kjøretøyet kan bare forlate et transportkjøretøy når håndbrekket er på.
- En transportvogn som transporterer farlig gods, kan maksimalt ha en tilhenger (eller sidevogn).



FORSIKTIG

Kontakt med skarpe og ujevne kanter så vel som utstikkende deler

- Bruk egnet sikkerhetsutstyr slik som vernehansker ved transport og lagring av mobiSTEEL-tanker.

5. Utstyr til transportkjøretøyene

Alle transportkjøretøy, som også må oppfylle krav gitt i andre forskrifter, må ha følgende utstyr:

- Festestropper for festing og sikring av mobiltanken under transport.
- Et bærbart 2-kilos brannslokkingsapparat, med en forsegling, og merking som viser at apparatet er i samsvar med offentlige krav, samt holdbarhetsdato (måned og år).
- Stoppekloss, minst en per kjøretøy. Størrelsen må være tilpasset kjøretøyets vekt og hjulets diameter.
- To selvstendige advarselsskilt (f.eks. reflekterende varselkjegle, varseltrekant eller oransjefarget, batteridrevet varsellys).
- Passende refleksvest eller verneklær (f.eks. i henhold til EN471) for all betjening av transportkjøretøyet.
- Håndlamper.



OBS

Fare for at medier renner ut

- MobiSTEEL-tankene må ikke skades ved transport eller lagring. Tankutstyret må alltid være i bruksklar tilstand!

6. Instruksjoner for sjåfører

- Føreren av transportkjøretøyet må ved håndtering av farlig gods være kjent med gjeldende retningslinjer og følge disse.
- Det er ikke påkrevet med ekstra sjåføropplæring for transport av diesel, biodiesel eller fyringsolje.

7. Nødvendige transportdokumenter

I tillegg til dokumenter som er påkrevet i følge andre forskrfter, må følgende dokumenter også være tilgjengelige i transportkjøretøyet:

- Følgeseddel
- Skriftling bruksanvisning for drivstofftanken



RÅD

- Skriftlige bruksanvisninger må oppbevares i førerhuset og være enkle å finne.
- Speditøren må forsikre seg om at sjåføren forstår bruksanvisningen og kan følge denne.
- Transportkjøretøyene som leverer farlig gods, skal være utstyrt med varselmerking i henhold til Forskriften om landtransport av farlig gods.

8. Tekniske data

Innhold tank (l) **Pumpe**	**1000 l** **230 V** **60 l/min**	**1000 l** **12 V DC** **35 l/min**	**1000 l** **12 V DC** **54 l/min**	**1000 l** **24 V DC** **35 l/min**	**1000 l** **24 V DC** **54 l/min**	**1000 l** **Solar** **10 W**	**1000 l** **Solar** **30 W**
Nyttevolum (l)	910						
Materiale beholder	Stålblikk						
Materiale deksel	Stålblikk						
Veggtykkelse (mm)	3						
Farge beholder	grå, RAL 7042						
Farge deksel	grå, RAL 7042						
Dimensjoner LxBxH (mm)	1500 x 1180 x 1270						
Festepunkter	Universal festestropp for sjakkel						
Egenvekt uten tilbehør (kg)	563						
UN-godkjenning	un 31A/Z/....*/PL/SPW-MAL/2364/1313						
UN-sertifikat	UN/16/1476/11						
In-line-meter, digitalt ☞							
Display	5 siffer med flytende komma						
Pumpe							
Produsent	FMT Swiss AG						
Pumpekonstruksjon	Vingepumpe, selvsugende						
Leveringskapasitet ved fritt utløp (l/min)	60	35	54	35	54	54	54
Løftetrykk opptil (bar)	1,8	1,6	1,8	1,6	1,8	1,8	1,8
Transportvæsker	Fyringsolje og dieseldrivstoff						
Temperaturområde (°C)	-10 / +60						
Tilkoblingskabel med alligatorklemme, lengde (m)	2	3	3	3	3	1,4	1,4
Motordata pumpe							
Spenning (V)	230 V	12 DC	12 DC	24 DC	24 DC	12 DC	12 DC
Strømuttak (A) ☞ ☞	3	19	30	11	21	30	30
Termisk beskyttelse	selvresettende						
Sikring (A) ☞ ☞	–	25 sikring	40 sikring	25 sikring	25 sikring	40 sikring	40 sikring
Innkoblingsvarighet (min) ved fritt utløp maks.	Kontinuerlig drift	180	180	180	180	180	180
Beskyttelsestype	IP 66	IP 66	IP 66	IP 66	IP 66	IP 66	IP 66
Gangtid (min) med lukket tappeventil maks.	3	3	3	3	3	3	3

Tab. 8.-1: Tekniske data mobiSTEEL 1000 l med tilbehør

☞ med eller uten innebygd måler, avhengig av modell

☞ ☞ Verdi variabel avhengig av innebygget pumpe

Innhold tank (l) **Pumpe**	**2000 l** **230 V** **60 l/min**	**2000 l** **12 V DC** **35 l/min**	**2000 l** **12 V DC** **54 l/min**	**2000 l** **24 V DC** **35 l/min**	**2000 l** **24 V DC** **54 l/min**	**2000 l** **Solar** **10 W**	**2000 l** **Solar** **30 W**
Nyttevolum (l)	1820						
Materiale beholder	Stålblikk						
Materiale deksel	Stålblikk						
Veggtykkelse (mm)	3						
Farge beholder	grå, RAL 7042						
Farge deksel	grå, RAL 7042						
Dimensjoner LxBxH (mm)	2580 x 1180 x 1270						
Festepunkter	Universal festestropp for sjakkel						
Egenvekt uten tilbehør (kg)	836						
UN-godkjenning	un 31A/Z/....*/PL/SPW-MAL/4565/2536						
UN-sertifikat	UN/16/1501/11						
In-line-meter, digitalt ☞							
Display	5 siffer med flytende komma						
Pumpe							
Produsent	FMT Swiss AG						
Pumpekonstruksjon	Vingepumpe, selvsugende						
Leveringskapasitet ved fritt utløp (l/min)	60	35	54	35	54	54	54
Løftetrykk opptil (bar)	1,8	1,6	1,8	1,6	1,8	1,8	1,8
Transportvæsker	Fyringsolje og dieseldrivstoff						
Temperaturområde (°C)	-10 / +60						
Tilkoblingskabel med alligatorklemme, lengde (m)	2	3	3	3	3	1,4	1,4
Motordata pumpe							
Spenning (V)	230 V	12 DC	12 DC	24 DC	24 DC	12	12
Strømuttak (A) ☞ ☞	3	19	30	11	21	30	30
Termisk beskyttelse	selvresettende						
Sikring (A) ☞ ☞	–	25 sikring	40 sikring	25 sikring	25 sikring	40 sikring	40 sikring
Innkoblingsvarighet (min) ved fritt utløp maks.	Kontinuerlig drift	180	180	180	180	180	180
Beskyttelsestype	IP 66	IP 66	IP 66	IP 66	IP 66	IP 66	IP 66
Gangtid (min) med lukket tappeventil maks.	3	3	3	3	3	3	3

Tab. 8.-2: Tekniske data mobiSTEEL 2000 l med tilbehør

☞ med eller uten innebygd måler, avhengig av modell

☞ ☞ Verdi variabel avhengig av innebygget pumpe

Innhold tank (l) **Pumpe**	**3000 l** **230 V** **60 l/min**	**3000 l** **12 V DC** **35 l/min**	**3000 l** **12 V DC** **54 l/min**	**3000 l** **24 V DC** **35 l/min**	**3000 l** **24 V DC** **54 l/min**
Nyttevolum (l)			2820		
Materiale beholder			Stålblikk		
Materiale deksel			Stålblikk		
Veggtykkelse (mm)			3		
Farge beholder			grå, RAL 7042		
Farge deksel			grå, RAL 7042		
Dimensjoner LxBxH (mm)			2460 x 1630 x 1350		
Festepunkter			Universal festestropp for sjakkel		
Egenvekt uten tilbehør (kg)			1160		
UN-godkjenning			un 31A/Z/....*/PL/SPW-MAL/6588/3660		
UN-sertifikat			UN/16/1591/13		
In-line-meter, digitalt ☞					
Display			5 siffer med flytende komma		
Pumpe					
Produsent			FMT Swiss AG		
Pumpekonstruksjon			Vingepumpe, selvsugende		
Leveringskapasitet ved fritt utløp (l/min)	60	35	54	35	54
Løftetrykk opptil (bar)	1,8	1,6	1,8	1,6	1,8
Transportvæsker			Fyringsolje og dieseldrivstoff		
Temperaturområde (°C)			-10 / +60		
Tilkoblingskabel med alligatorklemme, lengde (m)	2	3	3	3	3
Motordata pumpe					
Spenning (V)	230 V	12 DC	12 DC	24 DC	24 DC
Strømuttak (A) ☞ ☞	3	19	30	11	21
Termisk beskyttelse			selvresettende		
Sikring (A) ☞ ☞	–	25 sikring	40 sikring	25 sikring	25 sikring
Innkoblingsvarighet (min) ved fritt utløp maks.	Kontinuerlig drift	180	180	180	180
Beskyttelsestype	IP 66	IP 66	IP 66	IP 66	IP 66
Gangtid (min) med lukket tappeventil maks.	3	3	3	3	3

Tab. 8.-3: Tekniske data mobiSTEEL 3000 l med tilbehør

☞ med eller uten innebygd måler, avhengig av modell

☞ ☞ Verdi variabel avhengig av innebygget pumpe

8.1. Utstyr

MobiSTEEL er utstyrt med følgende komponenter:

- Tankbilskobling
- Nivåmåler
- Overløpssonde
- Utluftingsventil
- Ståltank med dobbel vegg
- 1 stk. sugeledning G 1“ for pumpe med kuleventil, sugeslange, sugekurv og tilbakeslagsventil
- 1 stk. sugeledning G 3/4“ for aggregat med sugeslange, sugekurv og tilbakeslagsventill
- 1 stk. returledning G 1/2“ fra aggregat
- Bevegelig under belastning
- Universal festestropp for sjakkel
- Låsbart lokk
- Valgfritt tilbehør:
- Aggregat tilkoblingssett, l = 0,77 m für 1000 l/2000 l mobiSTEEL
- Aggregat tilkoblingssett, l = 0,87 m für 3000 l mobiSTEEL
- 10m slanger med koplinger

Egner seg for:

- Fyringsolje og diesel

Spesielle merknader:

- Kan fraktes med gaffeltruck
- 2 tanker som er helt fulle, kan stables
- 1 suge- og returledning som kan kobles til utsiden med dekselet lukket, kan utvides med 3 stk hver.
- Europeisk ADR-tillatelse for transport av farlig gods på offentlig vei
- Merking i henhold til Forskriften om landtransport av farlig gods (ADR-forskriften):

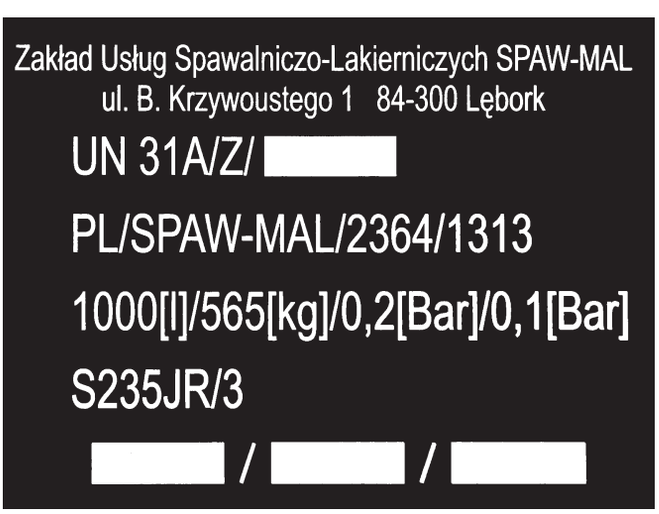

Fig. 8.-1: Tillatelse

Tankutstyr

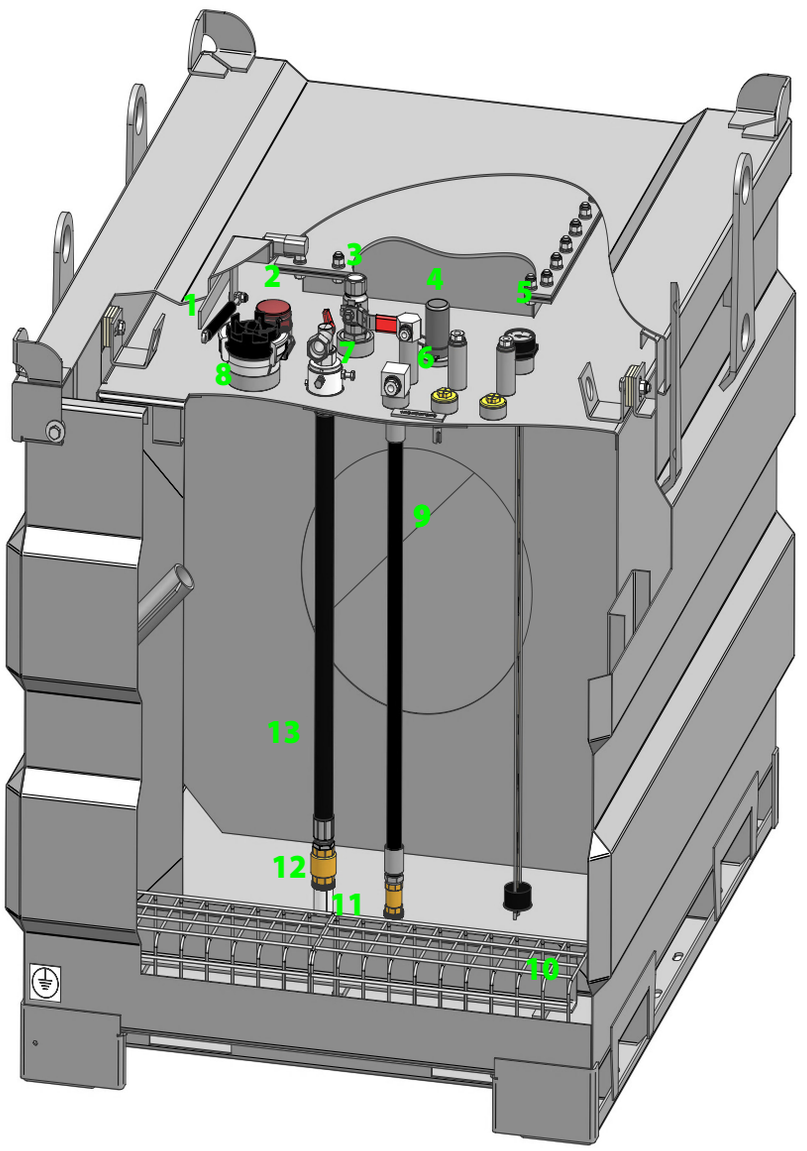

1	Gassfjær
2	Utluftingsventil
3	Kuleventil
4	Overløpssonde
5	Spiral-nivåmåler
6	Tilkobling retur
7	Vinkel med kuleventil
8	Tankbilskobling
9	Sugeutstyr med tilbakeslagsventilk
10	Gitter til slangeoppbevaring
11	Sugekurv
12	Tilbakeslagsventil
13	Diesel-sugeslange

Fig. 8.-2: mobiSTEEL 1000 l - dobbel vegg - uten tilbehør

Tankutstyr

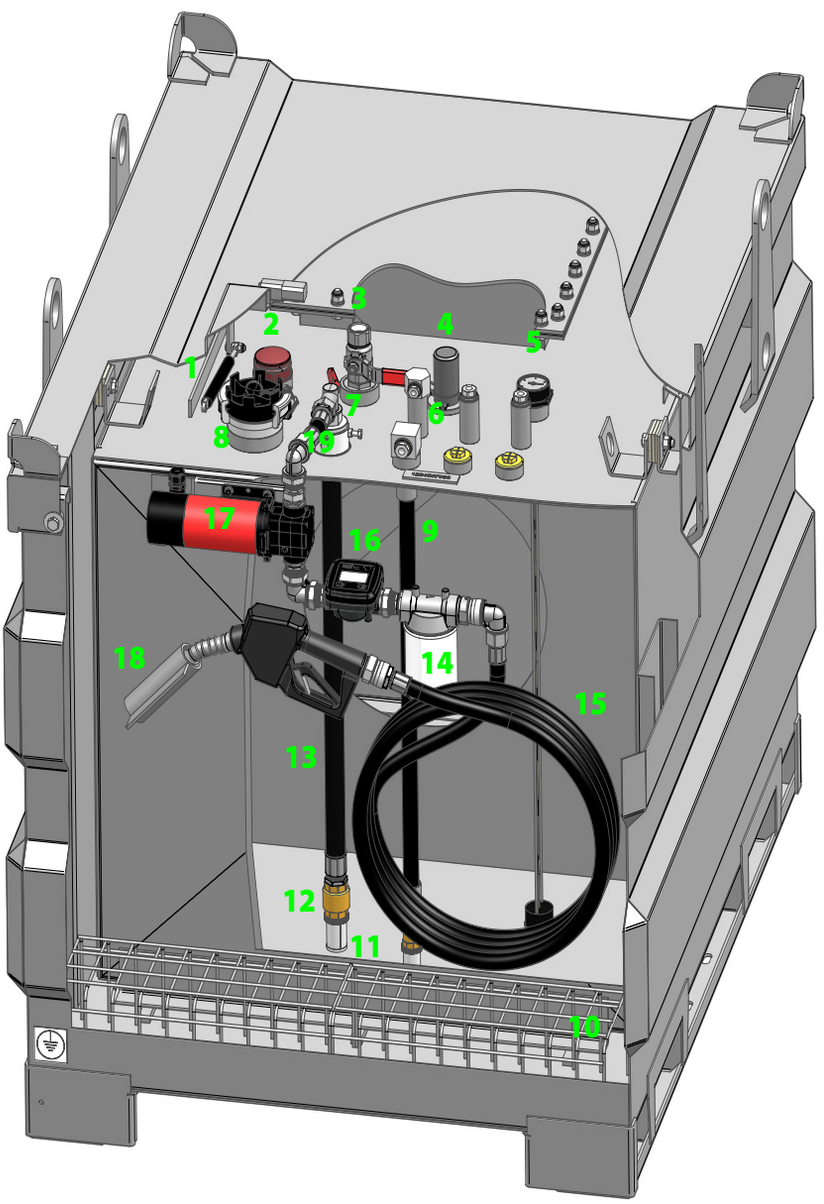

1	Gassfjær
2	Utluftingsventil
3	Kuleventil
4	Overløpssonde
5	Spiral-nivåmåler
6	Tilkobling retur
7	Vinkel med kuleventil
8	Tankbilskobling
9	Sugeutstyr med tilbakeslagsventil
10	Gitter til slangeoppbevaring
11	Sugekurv
12	Tilbakeslagsventil
13	Diesel-sugeslange
14	Utbyttbart filter for diesel
15	Slange for diesel
16	Ovalhjulmåler-digital
17	Dieselpumpe
18	Automatisk tappeventil med dreieledd
19	Forbindelsesslange

Fig. 8.-3: mobiSTEEL 1000 l - dobbel vegg - stål - tanktilbehør 12 V-60 l-F, utstyr avhengig av type

Tankutstyr

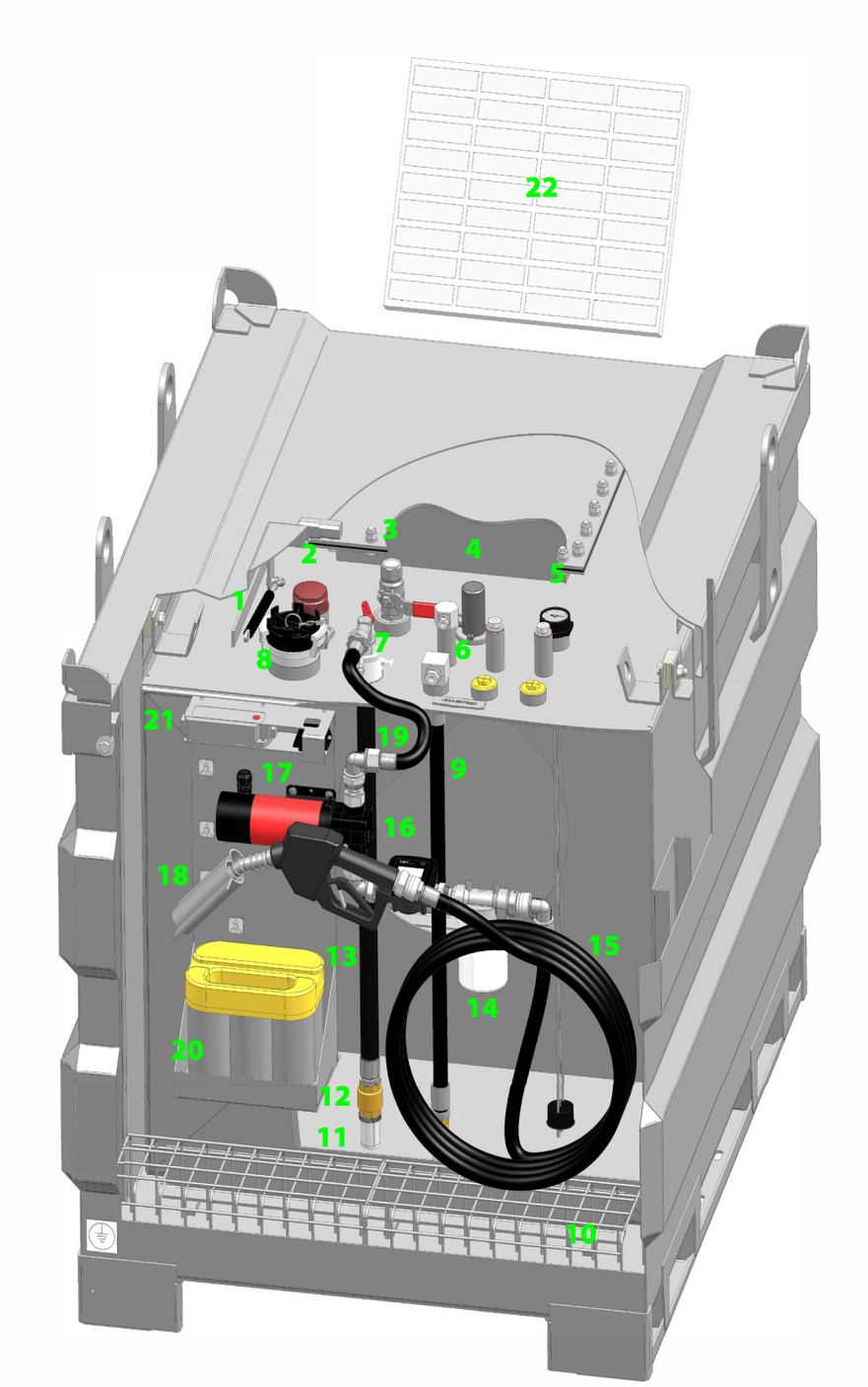

1	Gassfjær
2	Utluftingsventil
3	Kuleventil
4	Overløpssonde
5	Spiral-nivåmåler
6	Tilkobling retur
7	Vinkel med kuleventil
8	Tankbilskobling
9	Sugeutstyr med tilbakeslagsventil
10	Gitter til slangeoppbevaring
11	Sugekurv
12	Tilbakeslagsventil
13	Diesel-sugeslange
14	Utbyttbart filter for diesel
15	Slange for diesel
16	Ovalhjulmåler-digital
17	Dieselpumpe
18	Automatisk tappeventil med dreieledd
19	Forbindelsesslange
20	Batteri
21	Automatisk lader
22	Solmodul

Fig. 8.-4: mobiSTEEL 1000 l - dobbel vegg - stål - tanktilbehør med solcellepumpesett 30 W-F, utstyr avhengig av type

9. Drift

Den mobile drivstofftanken ble konstruert og bygd for å være så robust, sikker og lite vedlikeholdskrevende som mulig.

Funksjonen og tettheten til alle mobiSTEELS blir nøye kontrollert før forsendelse.

Etter levering må tanken kontrolleres, for å verifisere at alt ustyr er der og sjekke for mulige transportskader.



FARE

Å slå på maskinen før denne er ferdig montert

- Monteringen kan bare utføres av spesialutdannet eller autorisert fagpersonell.
- Monteringen av systemet må alltid gjøres uten strøm. Sikre at strømmen ikke kan slås på igjen.



FARE

Kontakt med strømførende deler

- For alle typer arbeid må pumpebryteren settes i O-stilling.
- Monteringen kan kun utføres av utdannet fagpersonell.



ADVARSEL

Fare for personskade hvis anlegget vippes eller flyttes når det ikke er festet.

- Før du monterer produktet, må du sjekke underlagets bæreevne.
- Underlaget må ikke skråne, og det må være plant.

Etter at pumpesettet er montert, hvis det ikke allerede var tilgjengelig, og påfylling av disel eller fyringsolje er tanken klar til bruk.

På grunn av den lagrede væskens art og mulige miljøfarer som følge av dette, må følgende instruksjoner følges:

- Tanken kan bare fylles via tankbilkoblingen (⇨ fig. 8.-4; pos. 8). Overfylling av tanken er forbudt!
- For å forhindre forurensning og skade på pumpesystemet, må forurenset diesel ikke lagres i tanken!
- Før igangsetting må bruksanvisningen for den innebygde pumpen leses og følges. Bruksanvisningen er vedlagt separat (⇨ kapittel 10; innebygde komponenter) .
- Påfylling og tanking kan kun skje under tilsyn av en autorisert medarbeider.
- Tankene må ikke skades ved transport eller lagring. Tankutstyret må alltid være i bruksklar tilstand.
- Filteret på sugeslangen / sugesettet (⇨ fig. 8.-4; pos. 11) må om nødvendig rengjøres hvis transportmengden blir dårligere.
- Det må sikres at uvedkommende ikke får tilgang til enheten.
- Parker kjøretøyet så nært tanken som mulig for å unngå unødvendig belastning på slangene (⇨ fig. 8.-4; pos.15).
- Ta tappeventilen (⇨ fig. 8.-4; pos. 18) fra holderen og stikk den inni kjøretøyets påfyllingsstuss. Trykk først på utløseren når pumpen (⇨ fig. 8.-4; pos. 17) går.
- Slå på strømmen med bryteren som befinner seg på venstre side av dieselpumpen (⇨ fig. 8.-4; pos. 17).
- Trykk på utløseren for å fylle.



ADVARSEL

Farer forbundet med støy og berøring av anlegget

- Bruk egnet hørselsvern for å unngå skader.
- Bruk egnet beskyttelsesutstyr slik som vernehansker.



ADVARSEL

Fare forbundet med pisking som følge av at slangeledningen faller ut

- Kontroller slangeledningen regelmessig.
- Hvis det oppstår lekkasjer, må anlgget umiddelbart stanses.
- Bruk kun identiske reservedeler.
- Vedlikehold kan kun utføres av kvalifisert fagpersonell.
- Ved bytte av ledninger må tetningsflatene rengjøres grundig. Skadelige fremmedlegemer som avskallinger, kanter og høvelspon må absolutt unngås.



ADVARSEL

Fare for å gli eller falle grunnet lekkasje

- Hvis større lekkasjer oppstår må transporten umiddelbart stanses, og årsaken til lekkasjen må elimineres.

- Tappeventilen slås automatisk av når kjøretøyets tank er helt full.
- Slå av strømforsyningen til pumpen med bryteren.
- La tappeventilen dryppe av i tanken før du setter den tilbake i holderen.
- La aldri tappeventilen være slått på når den ikke er i bruk.
- For å forhindre at regnvann kommer inn, lukk beskyttelseshetten til mobiSTEEL-tanken.
- Eventuelle endringer i konstruksjon, utstyr eller enhetens formål er ikke tillatt uten forutgående konsultasjon med produsenten.



FORSIKTIG

Kontakt med strømførende deler i forbindelse med feil under ulike arbeider

- Systemet må bare driftes med et uskadd elektrisk system.



OBS

Skader på produktet

- Dette produktet må ikke driftes uten tilstrekkelig væske i tanken. For lite væske kan føre til uopprettelige skader på drivstoffsystemet slik at det slutter å fungere før tiden!
- Hvis tanken eller deler av utstyret blir skadet, må enheten tas ut av drift til skaden er utbedret.
- Hvis det oppdages lekkasje i tanken, må mediet pumpes over i en annen beholder.
- Leverandøren av utstyret må informeres.

10. Innebygde komponenter

Bruksanvisningen for den innebygde dieselpumpen er vedlagt.

For typer med måler mottar du også bruksanvisning for måleren.

11. Garanti

Produsenten gir 5 års garanti på drivstofftanken og 2 års garanti på komponentene fra kjøpsdato.

Skulle det til tross for alle kvalitetstiltak oppstå et problem, kan du kontakte vår kundeservice:

PRESSOL Schmiergeräte GmbH

Tel +49 9462 17-246
Fax +49 9462 1063

service@pressol.com

Hvis feilen oppstår i garantiperioden, men skyldes feil bruk eller montering av produktet, eller hvis feilen oppstår etter at garantiperioden er utløpt, belastes servicekostnadene eieren.

Standard vedlikehold av enhetene er unntatt fra garantien, for eksempel filterrengjøring, batteribytte og kalibrering av strømningsmåler.

Garantien opphører ved:

– Skader som skyldes feil montering eller håndtering av enheten.

– Manglende utført vedlikehold, mekaniske skader eller hærverk.

– Feil som skylder reparasjon eller konstruksjonsendringer som ikke ble utført av et autorisert servicested.

– Endring produktets bruksområde.

Pressol GmbH er ikke ansvarlig for skader som oppstår fordi produktet ikke er driftet i samsvar med bruksanvisning eller forskrifter.

12. Vedlikehold

Regelmessig vedlikehold bidrar til å redusere risikoen for produktfeil og og at produktdelene slites ut for tidlig.

- En optisk inspeksjon av tanken må utføres regelmessig.
- For å forhindre risiko for lekkasjer og søl, må det sjekkes at suge- og påfyllingsslangene ikke har løsnet.
- Sjekk at strømledningen er i orden.



FARE

Dødelig elektrisk støt ved berøring av elektrisk strømførende deler når pumpebryteren står i I-stillingen

- Feilsøkingsarbeid som må skje med strømmen tilkoblet, må gjennomføres med ekstra stor forsiktighet!
- Ved alt arbeid må minst to personer være til stede.
- Kontakt med bevegelige og / eller strømførende maskindeler må absolutt unngås.



FARE

Direkte kontakt med strømførende deler under forskjellig typer arbeid

- For alle typer arbeid må pumpebryteren settes i O-stilling.
- Drift av tanksystemet med defekte eller manipulerte elektriske deler er forbudt.



ADVARSEL

Lekkasje og sprut av væsker

- Sjekk slangeledningene regelmessig. Hvis det oppstår lekkasjer, må systemet umiddelbart slås av.
- Ved bytte av ledninger må tetningsflatene rengjøres grundig. Skadelige fremmedlegemer somavskallinger, kanter og høvelspon må absolutt unngås. Bruk bare identiske reservedeler.
- Hvis det oppdages lekkasje i tanken, må mediet pumpes over i en annen beholder.
- Vedlikeholdsarbeid kan bare utføres av kvalifiserte fagpersonell.



ADVARSEL

Inngrep i fareområdet og innføring av fuktighet

- For alle typer arbeid må pumpebryteren settes i O-stilling.
- Rengjøringsarbeidet kan bare utføres av spesialutdannet eller autorisert fagpersonell.

13. Kontroller

Eieren er ansvarlig for å sørge for at kompetente myndigheter gjennomfører periodiske kontroller av drivstofftanken.

- Kontrollene er påkrevet i følgende oppfang og tidsintervaller:

Kontrolltype	Kontrollintervall i år
Lekkasjetest (Kontrolltrykk 0,2 bar)	2 ½
Utvendige kontroller	2 ½
Innvendige kontroller	5
Type og merking	5



RÅD

- Dataene fra siste lekkasje- og tilstandskontroll må alltid være festet til drivstofftanken.
- Måned og år, f.eks. „04/19“ må stanses i tilsvarende linje på merkeplaten.
- I tillegg må det utarbeides en kontrollrapport. Eieren må oppbevare rapportene under drivstofftankens hele driftstid.
- Ved salg skal rapportene følge tanken.
- Hvis tanken ikke blir godkjent i kontrollen, må den repareres av en autorisert produsent.

For alle drivstofftanker må som minimum følgende informasjon foreligge:

– Produsentbetegnelse

– Navnet på den nåværende eieren

– Serienummeret til beholderen

– Resultatet av den første typegodkjennelsesprøven og eventuell lekkasjetest (⇨ kapittel 16; tabell 1)

– Rapport om inspeksjoner som utføres hvert 2 ½ og 5. år (⇨ kapittel 16; tabell 2)

– Skade- og reparasjonsrapport (⇨ kapittel 17; tabell 3)

14. Reparasjon/Service

MobiSTEEL ble utviklet og produsert i samsvar med de høyeste kvalitetsstandarder.

Skulle det til tross for alle kvalitetstiltak allikevel oppstå et problem, henvend Dem til vår Service-kontaktperson:

PRESSOL Schmiergeräte GmbH

Tel +49 9462 17-246
Fax +49 9462 1063

service@pressol.com

15. Avhending

Operatøren er ansvarlig for korrekt avhending av mobiSTEEL.



FARE

Bevegelse av maskindeler mens personell befinner seg i faresonen

- Demontering kan bare utføres av spesialutdannede fagpersonell.
- Tilgang til fareområdet er forbudt for uvedkommende!
- Demonteringen av systemet må alltid utføres uten strømtilførsel. Sikre at strømmen ikke kan slås på igjen.

De bransjespesifikke og lokale forskriftene for avhending av de forskjellige materialene må følges.

16. Kontroll- og driftsrapporter

Data	Innehaver av markeds-føringstillatelse	Produsent	Eieren	Eieren
Firma / for- og etternavn	PRESSOL Tschechien s.r.o.	Zaklad Usług Spawalniczo-Lackierniczych SPAW-MAL s.c.		
Adresse postnummer, by / stat	326 00 Plzeň Czech Republic	84-300 Lębork Polska		
Gate og husnummer	Nepomucká 1729/3	ul. B. Kryzwoustego 1		
Kontaktperson				
Telefonnummer				

Tabell 1: Kontrollrapport for drivstofftanken (produsent)

Kode:  **31 A/Z/**

Serienummer: .....

Kontrollers navn	Dato, signatur	Lekkasjetest	Ekstern kontroll	Innvendig kontroll	Utstyr	Type, merking

Tabell 2: Typegodkjennelsesprøve og periodiske kontroller hvert 2,5 eller 5 år (eier)

0 = forskriftsmessig; X = uregelmentert

17. Skade- og reparasjonsrapporter

Dato, signatur	Feil og utførte tiltak

Tabell 3: Skader og reparasjoner

18. Sprengtegning av mobiSTEEL

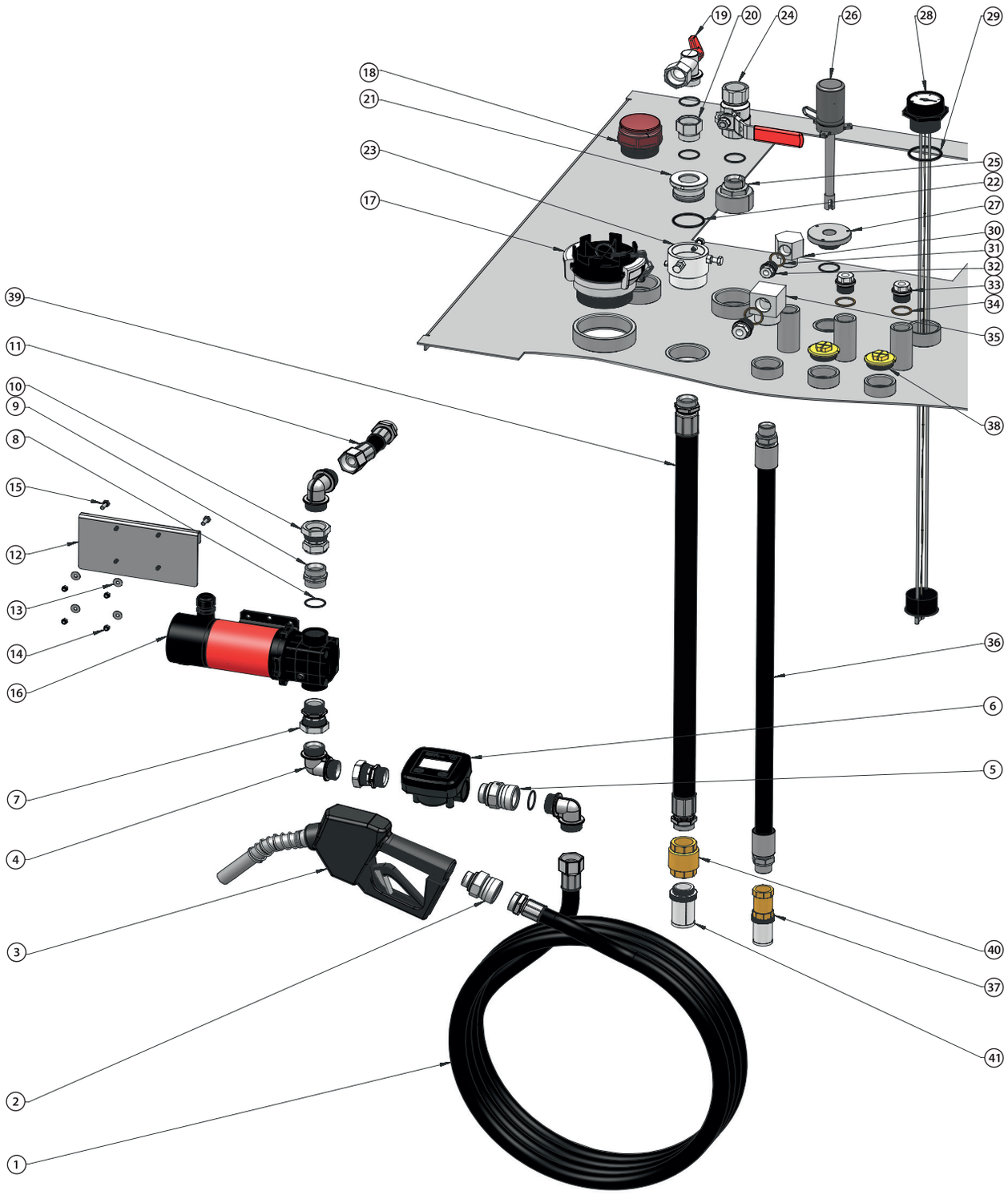

Fig. 18.-1: Sprengtegning av mobiSTEEL

Pos.	Mengde	Beskrivelse	Art.nr.
1	1	Slange for diesel	23 155 958
2	1	Dreieledd	19 621
3	1	Automatisk tappeventil for diesel	23 176 777
4	3	Vinkel 90° - DN 19	85 370 777
5	1	Dreieledd	19 625
6	1	Gjennomstrømningsmeter NUMERIxx, digitalt	23 190 091 *
7	2	Løpemutter	23 218
8	6	O-ring -NBR 70	89 111
9	1	Adapter	85 374
10	1	Løpemutter	23 225
11	1	Forbindelsesslange	89 199
12	1	Konsoll	82 912
13	4	Underlagsskive	02 853
14	4	Mutter	01 085
15	2	Sekskantskru	89 481
16	1	Pumpe 12 V -DC 35 l	23 404 091 *
17	1	Tankbilskobling	80 514
18	1	Utluftingsventil	45 140
19	1	Vinkel med kuleventil	19 779
20	1	Gjengenippel	83 834
21	1	Gjengeadapter	82 911
22	1	O-ring - NBR 70	88 138
23	1	Fatadapter	82 984
24	1	Kuleventil G1	19 767
25	1	Adapter	23 216
26	1	Overløpssonde	83 723
27	1	Adapter for overløpsventil	04 528
28	1	Nivåmåler 1000 l/2000 l	83 465 100
	1	Nivåmåler 3000 l	85 142 100
29	1	O-ring - NBR 70	83 131
30	1	Adapter	82 914
31	1	Kobberpakning	66 452
32	1	Låseskrue	83 720
33	3	Låseskrue	83 718
34	3	Kobberpakning	66 530
35	1	Adapter	82 915
36	1	Slangeledning	84 460
37	1	Tilbakeslagsventil med filter	84 546
38	2	Skrukork med O-ring	89 013
39	1	Diesel-sugeslange 0,76 m 1000 l/2000 l	84 733
	1	Diesel-sugeslange 0,83 m 3000 l	84 949
40	1	Tilbakeslagsventil	19 892
41	1	Sugekurv	23 180

* avhengig av utstyrsvarianten

Tab.. 18.-1: Oversikt over enkeltdeler til fig. 18.-1

19. ADR-kompetansebevis

Sieć Badawcza Łukasiewicz – Łódzki Instytut Technologiczny
Łukasiewicz Research Network - Łódź Institute of Technology

Dział Certyfikacji Wyrobów Papierowych i Opakowań COBRO
COBRO - Paper Products and Packaging Certification Department

Łukasiewicz ŁIT

COBRO

CERTIFICATE

No. **UN/16/1987/25**

for carriage of dangerous goods

PCA Polskie Centrum Akredytacji – Certyfikacja Wyrobów

AC 016

Łukasiewicz – Łódź Institute of Technology
COBRO – Paper Products and Packaging Certification Department
authorize to mark a packaging as follows

u n **31A/Z/....*/PL/SPAW-MAL-ŁIT-COBRO 1987/2362/1312**

Additional marking according to point 6.5.2.2 of ADR

Name of packaging: **intermediate bulk container (IBC) 31A, type ZOND-1000, from steel sheet S235 JR+N, thickness – 2,5 mm, for transport of liquid dangerous goods (UN 1202), netto mass to 750 kg**
Identification document: **Technical Documentation of the Manufacturer**

- Certificate holder: **Zakład Usług Spawalniczo-Lakierniczych SPAW- MAL s.c., ul. B. Krzywoustego 1, 84-300 Lębork**
- Packaging manufacturer: **Zakład Usług Spawalniczo-Lakierniczych SPAW- MAL s.c., ul. B. Krzywoustego 1, 84-300 Lębork**
- The packaging complies with the requirements provided in: **ADR -2025**
- Certification scheme: **COBRO-UNT (according to PN-EN ISO/IEC 17067:2014-01)**
- Tests performed in: **Transport Packaging Testing Laboratory of COBRO**
- Test report No: **147/DOT/2019**
- Rights and obligations of the Certificate Holder have been laid in the Agreement No **DC/6-UN/11** of **2011.07.20**
- Certificate validity period: from **2025.07.01** to **2028.06.30**

* - month and year of production /two last digits/

Method of packing and transport possibilities of specific goods in the packaging covered by this Certificate should be checked each time against above-mentioned regulations (according to the UN identification number); all requirements of the corresponding packing instruction should be followed. The certificate holder should provide the customer with all the information necessary for the correct use of the packaging

The certificate covers only items with identical properties (parameters) as the model(s) submitted for tests and compliant with the requirements laid down herein above.

The text in Polish language is binding. Should there exist any difference between the Polish and the English version, the Polish one shall be valid.

COBRO Paper Products and Packaging Certification Department
MANAGER
Ewa Kopania

Łukasiewicz Research Network
Łódź Institute of Technology
DIRECTOR
Zyp. Beata Kwiecowice

Warszawa, 2025.06.13

02-942 Warszawa, ul. Konstancińska 11

Sieć Badawcza Łukasiewicz – Łódzki Instytut Technologiczny Łukasiewicz Research Network - Łódź Institute of Technology

Sieć Badawcza Łukasiewicz – Łódzki Instytut Technologiczny
Łukasiewicz Research Network - Łódź Institute of Technology

Dział Certyfikacji Wyrobów Papierowych i Opakowań COBRO
COBRO - Paper Products and Packaging Certification Department

Łukasiewicz ŁIT

COBRO

CERTIFICATE

No. **UN/16/1501/24**

for carriage of dangerous goods

PCA Polskie Centrum Akredytacji – Certyfikacja Wyrobów AC 016

Łukasiewicz – Łódź Institute of Technology
COBRO – Paper Products and Packaging Certification Department
authorize to mark a packaging as follows

un **31A/Z/....*/PL/SPAW-MAL/4565/2536**

Additional marking according to point 6.5.2.2 of ADR

Name of packaging: **intermediate bulk container (IBC) 31A, type ZON 2000, from steel sheet S235 JR, thickness - 3 mm, for transport of liquid dangerous goods (UN 1202), netto mass to 1700 kg**
Identification document: **Technical Documentation of the Manufacturer**

- Certificate holder: **Zakład Usług Spawalniczo-Lakierniczych SPAW- MAL s.c., ul. B. Krzywoustego 1, 84-300 Lębork**
- Packaging manufacturer: **Zakład Usług Spawalniczo-Lakierniczych SPAW- MAL s.c., ul. B. Krzywoustego 1, 84-300 Lębork**
- The packaging complies with the requirements provided in: **ADR-2023**
- Certification scheme: **COBRO-UNT (PN-EN ISO/IEC 17067:2014-01)**
- Tests performed in: **Transport Packaging Testing Laboratory of COBRO**
- Test report No: **171/DOT/2011 + COBRO 02/11a**
- Rights and obligations of the Certificate Holder have been laid in the Agreement No **DC/6-UN/11** of **2011.07.20**
- Certificate validity period: from **2024.01.01** to **2026.12.31**

* - month and year /two last digits/ of production

Method of packing and transport possibilities of specific goods in the packaging covered by this Certificate should be checked each time against above-mentioned regulations (according to the UN identification number); all requirements of the corresponding packing instruction should be followed. The certificate holder should provide the customer with all the information necessary for the correct use of the packaging.

The certificate covers only items with identical properties (parameters) as the model(s) submitted for tests and compliant with the requirements laid down herein above.

The text in Polish language is binding. Should there exist any difference between the Polish and the English version, the Polish one shall be valid.

COBRO Paper Products and Packaging Certification Department
MANAGER
Ewa Kopania
dr inż. Ewa Kopania

Warszawa, 2023.12.01

SIEĆ BADAWCZA ŁUKASIEWICZ ŁÓDZKI INSTYTUT TECHNOLOGICZNY

Łukasiewicz Research Network
Łódź Institute of Technology
DIRECTOR
z up. Beata Górna
dr Radosław Dziuba

02-942 Warszawa, ul. Konstancińska 11

Sieć Badawcza Łukasiewicz - Łódzki Instytut Technologiczny - Łukasiewicz Research Network - Łódź Institute of Technology

Łukasiewicz
ŁIT

Sieć Badawcza Łukasiewicz – Łódzki Instytut Technologiczny
Łukasiewicz Research Network - Łódź Institute of Technology

Dział Certyfikacji Wyrobów Papierowych i Opakowań COBRO
COBRO - Paper Products and Packaging Certification Department

COBRO

CERTIFICATE

No. **UN/16/1591/25**

for carriage of dangerous goods

PCA Polskie Centrum Akredytacji
CERTYFIKACJA WYROBÓW
AC 016

Łukasiewicz – Łódź Institute of Technology
COBRO – Paper Products and Packaging Certification Department
authorize to mark a packaging as follows

un **31A/Z/....*/PL/SPAW-MAL-ŁIT-COBRO 1591/6588/3660**

Additional marking according to point 6.5.2.2 of ADR

Name of packaging: **intermediate bulk container (IBC) 31A, type ZON 3000, from steel sheet S235 JR, thickness - 4 mm, for transport of liquid dangerous goods (UN 1202), netto mass to 2500 kg**
Identification document: **Technical Documentation of the Manufacturer**

- Certificate holder: **Zakład Usług Spawalniczo-Lakierniczych SPAW- MAL s.c., ul. B. Krzywoustego 1, 84-300 Lębork**
- Packaging manufacturer: **Zakład Usług Spawalniczo-Lakierniczych SPAW- MAL s.c., ul. B. Krzywoustego 1, 84-300 Lębork**
- The packaging complies with the requirements provided in: **ADR -2025**
- Certification scheme: **COBRO-UNT (according to PN-EN ISO/IEC 17067:2014-01)**
- Tests performed in: **Transport Packaging Testing Laboratory of COBRO Laboratory Széchenyi István University w Gyor**
- Test report No: **118/DOT/2013 and COBRO 02/13a**
- Rights and obligations of the Certificate Holder have been laid in the Agreement No **DC/6-UN/11** of **2011.07.20**
- Certificate validity period: from **2025.07.01** to **2028.06.30**

* - month and year of production /two last digits/

Method of packing and transport possibilities of specific goods in the packaging covered by this Certificate should be checked each time against above-mentioned regulations (according to the UN identification number); all requirements of the corresponding packing instruction should be followed. The certificate holder should provide the customer with all the information necessary for the correct use of the packaging

The certificate covers only items with identical properties (parameters) as the model(s) submitted for tests and compliant with the requirements laid down herein above.

The text in Polish language is binding. Should there exist any difference between the Polish and the English version, the Polish one shall be valid.

COBRO Paper Products and Packaging Certification Department
MANAGER
Erwa Kopania

Łukasiewicz Research Network
Łódź Institute of Technology
DIRECTOR
Zp. Beata Kwiatkowicz

Warszawa, 2025.06.13

02-942 Warszawa, ul. Konstancińska 11

Sieć Badawcza Łukasiewicz – Łódzki Instytut Technologiczny • Łukasiewicz Research Network - Łódź Institute of Technology

20. EF-samsvarserklæring mobiSTEEL 1000 l

CE

Produsent:

Pressol Schmiergeräte GmbH

Parkstraße 7

93167 Falkenstein / Tyskland

erklærer på eget ansvar at tanken:

Modell mobiSTEEL	**1000 l 230 V 60 l/min**	**1000 l 12 V DC 35 l/min**	**1000 l 12 V DC 54 l/min**	**1000 l 24 V DC 35 l/min**	**1000 l 12 V DC 54 l/min**	**1000 l Solar 10 Watt**	**1000 l Solar 30 Watt**
Funksjon	Mobile tanker for lagring, transport og tanking av fyringsolje og diesel						
Produsjonsår	Se typeskilt						
Serienummer							

oppfyller alle relevante bestemmelser i følgende direktiv:	
EU-direktivet	2006/42/EF Maskindirektiviet
Anvendte standarder	EN ISO 12100:2010 DIN EN 60204-1:2019

Autorisert representant for utarbeidelse av teknisk dokumentasjon:

Navn: Manuel Bredenbruch
Adresse: Pressol Schmiergeräte GmbH
Parkstraße 7
93167 Falkenstein / Tyskland
Tel.: +49 9462 17-218

Pressol Schmiergeräte GmbH
Falkenstein, 15.10.2020

Dipl.-Ing. Rudolf Schlenker

(Konsernsjef)

20.1. EF-samsvarserklæring mobiSTEEL 2000 l

CE

Produsent:

Pressol Schmiergeräte GmbH

Parkstraße 7

93167 Falkenstein / Tyskland

erklærer på eget ansvar at tanken:

Modell mobiSTEEL	**2000 l 230 V 60 l/min**	**2000 l 12 V DC 35 l/min**	**2000 l 12 V DC 54 l/min**	**2000 l 24 V DC 35 l/min**	**2000 l 12 V DC 54 l/min**	**2000 l Solar 10 Watt**	**2000 l Solar 30 Watt**
Funksjon	Mobile tanker for lagring, transport og tanking av fyringsolje og diesel						
Produsjonsår	Se typeskilt						
Serienummer							

oppfyller alle relevante bestemmelser i følgende direktiv:	
EU-direktivet	2006/42/EF Maskindirektiviet
Anvendte standarder	EN ISO 12100:2010 DIN EN 60204-1:2019

Autorisert representant for utarbeidelse av teknisk dokumentasjon:

Navn: Manuel Bredenbruch
Adresse: Pressol Schmiergeräte GmbH
Parkstraße 7
93167 Falkenstein / Tyskland
Tel.: +49 9462 17-218

Pressol Schmiergeräte GmbH
Falkenstein, 15.10.2020

Dipl.-Ing. Rudolf Schlenker

(Konsernsjef)

20.2. EG-Konformitätserklärung mobiSTEEL 3000 l

CE

Produsent:

Pressol Schmiergeräte GmbH

Parkstraße 7

93167 Falkenstein / Tyskland

erklærer på eget ansvar at tanken:

Modell mobiSTEEL	**3000 l 230 V 60 l/min**	**3000 l 12 V DC 35 l/min**	**3000 l 12 V DC 54 l/min**	**3000 l 24 V DC 35 l/min**	**3000 l 12 V DC 54 l/min**
Funksjon	Mobile tanker for lagring, transport og tanking av fyringsolje og diesel				
Herstellungsjahr	Se typeskilt				
Serienummer					

oppfyller alle relevante bestemmelser i følgende direktiv:	
EU-direktivet	2006/42/EF Maskindirektiviet
Anvendte standarder	EN ISO 12100:2010 DIN EN 60204-1:2019

Autorisert representant for utarbeidelse av teknisk dokumentasjon:

Navn: Manuel Bredenbruch
Adresse: Pressol Schmiergeräte GmbH
Parkstraße 7
93167 Falkenstein / Tyskland
Tel.: +49 9462 17-218

Pressol Schmiergeräte GmbH
Falkenstein, 15.10.2020

Dipl.-Ing. Rudolf Schlenker

(Konsernsjef))

Pressol Schmiergeräte GmbH
Parkstraße 7
93167 Falkenstein | Germany
Tel. +49 9462 17-0
Fax +49 9462 17-208
info@pressol.com
www.pressol.com